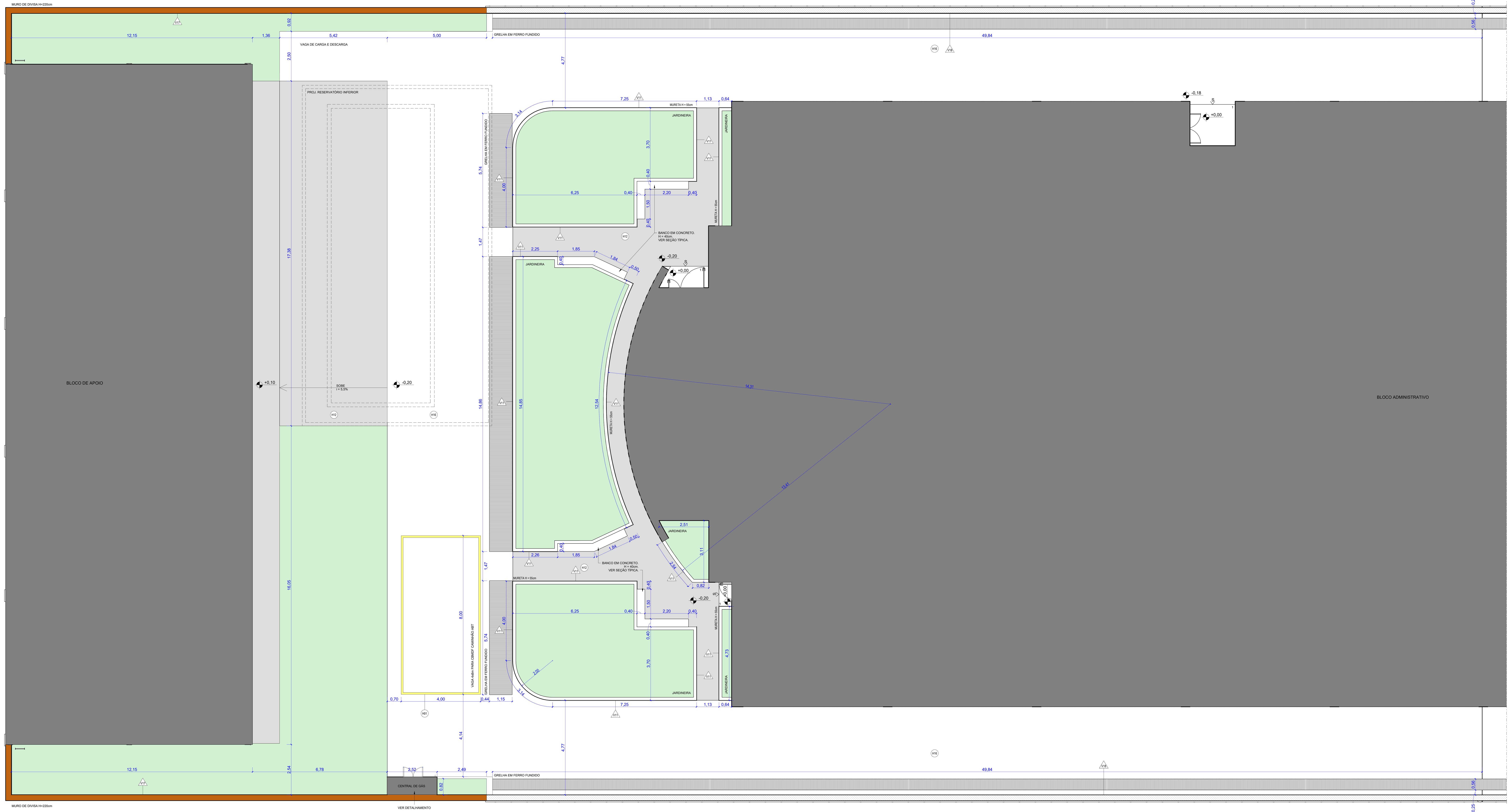

TÉRREO EXTERNO 02 - PLANTA

1 : 75

LEGENDA DE VEDAÇÕES:

- VEDAÇÃO A SER DEMOLIDA
- VEDAÇÃO EXISTENTE
- D03 - PAREDE DE CONCRETO
- D04 - COBOGÓ EM CONCRETO COR NATURAL
- D05 - ALVENARIA DE TIJOLO CERÂMICO. ESPESSURA = 9CM
- D06 - ALVENARIA DE TIJOLO CERÂMICO. ESPESSURA = 14CM
- D07 - ALVENARIA DE TIJOLO CERÂMICO. ESPESSURA = 19CM
- D08 - VEDAÇÃO EM DRYWALL
- D09 - VEDAÇÃO EM DRYWALL COM TRATAMENTO ACÚSTICO
- D10
- D11
- D12
- D13
- D14
- D15
- D16
- D17

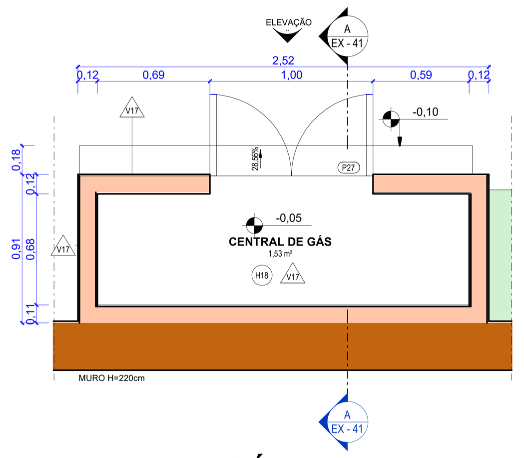

CENTRAL DE GÁS - PLANTA

1 : 25

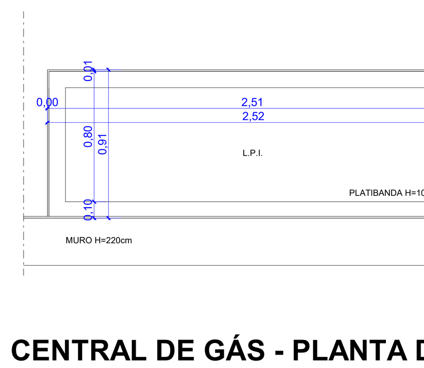

CENTRAL DE GÁS - PLANTA DE COBERTURA

1 : 25

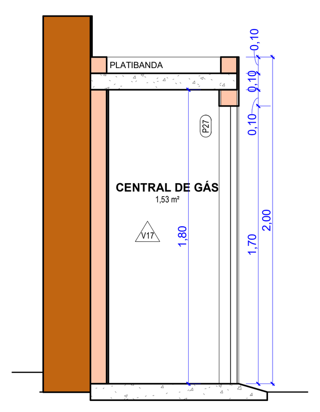

CENTRAL DE GÁS - CORTE AA

1 : 25

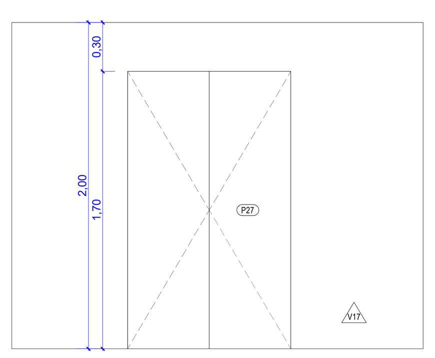

CENTRAL DE GÁS - ELEVAÇÃO FRONTAL

1 : 25

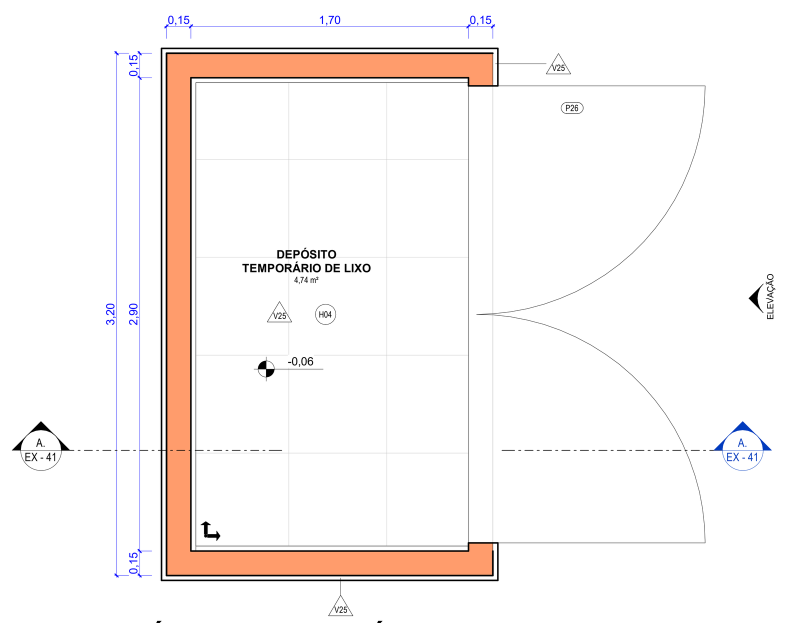

DEPÓSITO TEMPORÁRIO DE LIXO - PLANTA

1 : 25

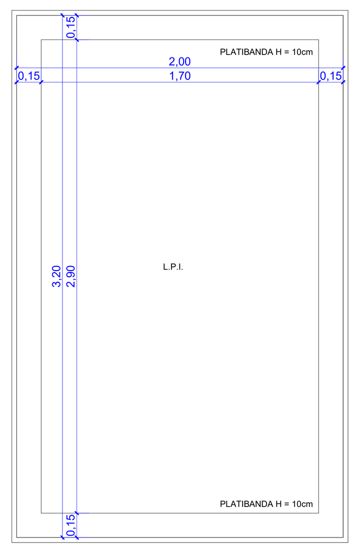

DEPÓSITO TEMPORÁRIO DE LIXO - PLANTA DE COBERTURA

1 : 25

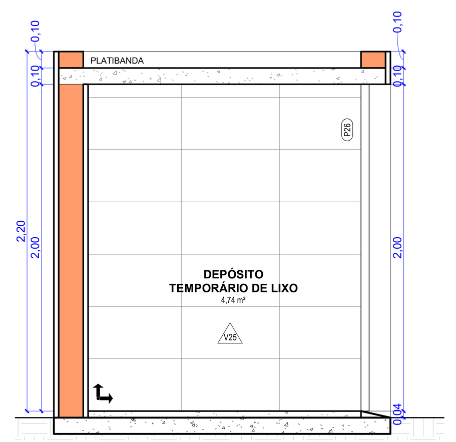

DEPÓSITO TEMPORÁRIO DE LIXO - CORTE AA

1 : 25

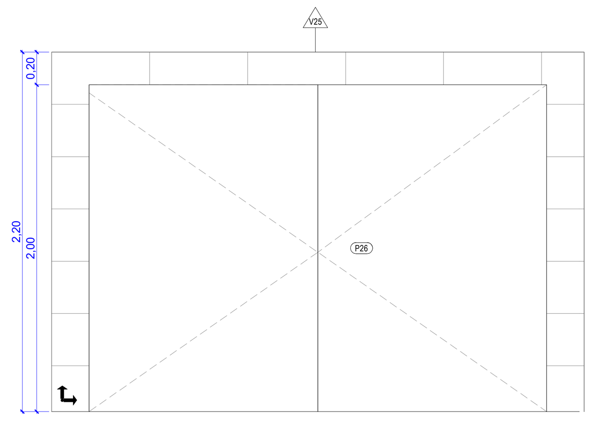

DEPÓSITO TEMPORÁRIO DE LIXO - ELEVAÇÃO FRONTAL

1 : 25

QUADRO DE FECHAMENTOS DA GUARITA E GRADIL

CÓD.	DESCRIÇÃO	ALTURA	COMP.
FV01	FECHAMENTO EM VIDRO TEMPERADO E LAMINADO LISO INCOLOR. ESPESSURA CONFORME FABRICANTE. ESTRUTURA EM PERFIL DE ALUMINÍO ANODIZADO NATURAL.	140,0 cm	245,0 cm
FV02	FECHAMENTO EM VIDRO TEMPERADO E LAMINADO LISO INCOLOR. ESPESSURA CONFORME FABRICANTE. ESTRUTURA EM PERFIL DE ALUMINÍO ANODIZADO NATURAL.	140,0 cm	150,5 cm
FV03	FECHAMENTO EM VIDRO TEMPERADO E LAMINADO LISO INCOLOR. ESPESSURA CONFORME FABRICANTE. ESTRUTURA EM PERFIL DE ALUMINÍO ANODIZADO NATURAL.	140,0 cm	111,0 cm
FV04	FECHAMENTO EM VIDRO TEMPERADO E LAMINADO LISO INCOLOR. ESPESSURA CONFORME FABRICANTE. ESTRUTURA EM PERFIL DE ALUMINÍO ANODIZADO NATURAL.	140,0 cm	147,5 cm
FV05	FECHAMENTO EM VIDRO TEMPERADO E LAMINADO LISO INCOLOR. ESPESSURA CONFORME FABRICANTE. ESTRUTURA EM PERFIL DE ALUMINÍO ANODIZADO NATURAL.	140,0 cm	1834,5 cm
FV06	FECHAMENTO EM VIDRO TEMPERADO E LAMINADO LISO INCOLOR. ESPESSURA CONFORME FABRICANTE. ESTRUTURA EM PERFIL DE ALUMINÍO ANODIZADO NATURAL.	140,0 cm	636,0 cm
FV07	FECHAMENTO EM VIDRO TEMPERADO E LAMINADO LISO INCOLOR. ESPESSURA CONFORME FABRICANTE. ESTRUTURA EM PERFIL DE ALUMINÍO ANODIZADO NATURAL.	140,0 cm	1835,0 cm
FV08	FECHAMENTO EM VIDRO TEMPERADO E LAMINADO LISO INCOLOR. ESPESSURA CONFORME FABRICANTE. ESTRUTURA EM PERFIL DE ALUMINÍO ANODIZADO NATURAL.	140,0 cm	645,0 cm
FV09	FECHAMENTO EM VIDRO TEMPERADO E LAMINADO LISO INCOLOR. ESPESSURA CONFORME FABRICANTE. ESTRUTURA EM PERFIL DE ALUMINÍO ANODIZADO NATURAL.	140,0 cm	284,5 cm
FV10	FECHAMENTO EM VIDRO TEMPERADO E LAMINADO LISO INCOLOR. ESPESSURA CONFORME FABRICANTE. ESTRUTURA EM PERFIL DE ALUMINÍO ANODIZADO NATURAL.	140,0 cm	558,5 cm
FV11	FECHAMENTO EM VIDRO TEMPERADO E LAMINADO LISO INCOLOR. ESPESSURA CONFORME FABRICANTE. ESTRUTURA EM PERFIL DE ALUMINÍO ANODIZADO NATURAL.	140,0 cm	348,0 cm
FV12	FECHAMENTO EM VIDRO TEMPERADO E LAMINADO LISO INCOLOR. ESPESSURA CONFORME FABRICANTE. ESTRUTURA EM PERFIL DE ALUMINÍO ANODIZADO NATURAL.	140,0 cm	75,5 cm

QUADRO DE ACABAMENTOS PISO

CÓD.	DESCRIÇÃO
H01	PINTURA COM TINTA EPOXI COR AMARELO
H02	PINTURA COM TINTA EPOXI COR BRANCO
H03	PINTURA COM TINTA EPOXI COR CINZA
H04	PORCELANATO CINZA 60X60CM. REF.: PLENNA CINZA, VILLAGRES OU EQUIVALENTE.
H05	PISO ELEVADO REVESTIDO COM PORCELANATO POLIDO CINZA, JUNTA SECA 60x60cm, ALTURA DE REGULAGEM ATÉ 45cm,COM PEDESTAIS TIPO MACAQUINHO COM REGULAGEM POR BARRA ROSCADA GALVANIZADA . REF.: PORCELANATO VILLAGRES, RESISTANCE, CINZA OU EQUIVALENTE.
H06	GRANITO BRANCO FORTALEZA POLIDO, 60X60CM
H07	CARPETE EM POLIPROPILENO, ESPESSURA 6MM. REF.: MODELO 430-SILVER, LINHA PRISMA, BEAULIEU OU EQUIVALENTE.
H08	PISO FIXO DE PALCO (SOBRE A LAJE) EM FRISOS TIPO MACHO FÊMEA 0.10M X 0.04M EM FREIJÓ SOBRE BARROTES DE 0.07M X 0.04M EM MAÇARANDUBA COM ESPAÇAMENTO DE 0.70M. OS VÃOS ENTRE OS BARROTES DEVEM SER TOTALMENTE PREENCHIDOS COM PLACAS DE ISOPOR ESPESSURA 20mm.
H09	GRANITO CINZA CASTELO
H10	PORCELANATO CINZA 60x60cm. REF.: RESISTANCE CINZA, 60x60cm, VILLAGRES OU EQUIVALENTE.
H11	RAMPA EM CONCRETO COM PORCELANATO CINZA 60x60cm. REF.: CEMENTO GRIGIO, BIANCOGRES OU EQUIVALENTE.
H12	PORCELANATO CINZA 60x60cm. REF.: CEMENTO GRIGIO, BIANCOGRES OU EQUIVALENTE.
H13	TOPO DOS PILARES REVESTIDO COM PORCELANATO BRANCO 59x118,5 cm. REF.: ARTICO ALPE, 59X118,5 cm, ELIANE OU EQUIVALENTE.
H14	PISO EM PORCELANATO MADEIRA SOBREIRO NA AC, FORMATO 20CM X 1,20M, ESPESSURA 11MM, JUNTA DE ASSENTAMENTO DE 2MM. FORNECIDO COM ARGAMASSA DE ASSENTAMENTO. REFERÊNCIA: ELIANE OU EQUIVALENTE.
H15	PASTILHA AZUL, FABRICANTE A DEFINIR.
H16	PISO EM PORCELANATO MINIMUM CONCRETO RE, FORMATO 60X60CM, ESPESSURA 9,5MM, JUNTA DE ASSENTAMENTO DE 2MM. FORNECIDO COM ARGAMASSA DE ASSENTAMENTO E RODAPÉ DE 15CM ABAULADO E FRISADO. REFERÊNCIA: ELIANE OU EQUIVALENTE TÉCNICO
H17	PORCELANATO CINZA 60X60CM SOBRE ENCHIMENTO A EXECUTAR. REF.: PLENNA CINZA, VILLAGRES OU EQUIVALENTE.
H18	PISO EXTERNO EM CONCRETO

QUADRO DE PORTAS

CÓD.	DESCRIÇÃO	ALTURA	LARGURA
P01	PORTA DE GIRO TIPO PRANCHETA 1 FOLHA. ACABAMENTO EM VERNIZ. KIT INCLUI FERRAGENS, MAÇANETA, ACABAMENTOS.	210	60
P02	PORTA DE GIRO TIPO PRANCHETA 1 FOLHA. ACABAMENTO EM VERNIZ. KIT INCLUI FERRAGENS, MAÇANETA, ACABAMENTOS.	210	70
P03	PORTA DE GIRO TIPO PRANCHETA 1 FOLHA. ACABAMENTO EM VERNIZ. KIT INCLUI FERRAGENS, MAÇANETA, ACABAMENTOS.	210	80
P04	PORTA DE GIRO TIPO PRANCHETA 1 FOLHA. ACABAMENTO EM VERNIZ. KIT INCLUI FERRAGENS, MAÇANETA, ACABAMENTOS.	210	90
P05	PORTA DE GIRO TIPO PRANCHETA 1 FOLHA. ACABAMENTO EM VERNIZ. COM PUXADOR HORIZONTAL DE 40cm E REVESTIMENTO RESISTENTE AO IMPACTO. KIT INCLUI FERRAGENS, MAÇANETA, ACABAMENTOS.	210	90
P06	PORTA DE GIRO VENEZIANA 1 FOLHA EM ALUMÍNIO ANODIZADO NATURAL. KIT INCLUI FERRAGENS, MAÇANETA, ACABAMENTOS.	210	80
P07	PORTA DE GIRO TIPO CORTA-FOGO 1 FOLHA. ACABAMENTO A DEFINIR. KIT INCLUI FERRAGENS, MAÇANETA, ACABAMENTOS.	210	90
P08	PORTA DE GIRO TIPO PRANCHETA 1 FOLHA. ACABAMENTO EM VERNIZ. KIT INCLUI FERRAGENS, MAÇANETA, ACABAMENTOS.	210	110
P09	PORTA DE GIRO TIPO PRANCHETA 2 FOLHAS. ACABAMENTO EM VERNIZ. KIT INCLUI FERRAGENS, MAÇANETA, ACABAMENTOS.	210	125
P10	PORTA DE GIRO TIPO PRANCHETA 2 FOLHAS. ACABAMENTO EM VERNIZ. KIT INCLUI FERRAGENS, MAÇANETA, ACABAMENTOS.	210	140
P11	PORTA DE GIRO TIPO PRANCHETA 2 FOLHAS. ACABAMENTO EM VERNIZ. KIT INCLUI FERRAGENS, MAÇANETA, ACABAMENTOS.	210	150
P12	PORTA DE GIRO TIPO PRANCHETA 2 FOLHAS. ACABAMENT EM VERNIZ KIT INCLUI FERRAGENS, MAÇANETA, ACABAMENTOS.	210	160
P13	PORTA DE GIRO TIPO PRANCHETA 2 FOLHAS. ACABAMENT EM VERNIZ. KIT INCLUI FERRAGENS, MAÇANETA, ACABAMENTOS.	210	180
P14	PAINEL DE CORRER PARA FECHAMENTO DO SHAFT. ACABAMENTO EM FÓRMICA NA COR BRANCA. 1 FOLHA MÓVEL / 1 FOLHA FIXA.	210	140
P15	PAINEL DE CORRER PARA FECHAMENTO DO SHAFT. ACABAMENTO EM FÓRMICA NA COR BRANCA. 2 FOLHAS MÓVEIS / 1 FOLHA FIXA.	210	186
P16	PAINEL DE CORRER PARA FECHAMENTO DO SHAFT. ACABAMENTO EM FÓRMICA NA COR BRANCA. 2 FOLHAS MÓVEIS / 1 FOLHA FIXA.	210	298
P17	PORTA DE CORRER TIPO PRANCHETA 1 FOLHA. ACABAMENTO EM VERNIZ. 1 FOLHA. KIT INCLUI FERRAGENS, MAÇANETA, ACABAMENTOS.	210	80
P18	PORTA DE GIRO 1 FOLHA. ACABAMENTO CONFORME PADRÃO DA DIVISÓRIA.	270	90
P19	PORTA DE CORRER 2 FOLHAS. ACABAMENTO CONFORME PADRÃO DA DIVISÓRIA.	270	250
P20	PORTA DE GIRO 2 FOLHAS. ACABAMENTO CONFORME PADRÃO DA DIVISÓRIA.	270	200
P21	PORTA DE GIRO TIPO PRANCHETA 1 FOLHA COM TRATAMENTO ACÚSTICO. ACABAMENTO EM VERNIZ. KIT INCLUI FERRAGENS, MAÇANETA, ACABAMENTOS.	210	90
P23	PORTÃO DE GIRO. 2 FOLHAS. QUADRO EM PERFIL METÁLICO, DIMENSÃO DA SEÇÃO CONFORME FABRICANTE. FECHAMENTO EM PERFIS DE ALUMINIO 30x30mm INSTALADOS NA HORIZONTAL. ACABAMENTO EM PINTURA ELETROSTÁTICA COR CINZA CLARO. ACIONAMENTO MANUAL.	215	500
P24	PORTÃO DE GIRO. 1 FOLHA. QUADRO EM PERFIL METÁLICO, DIMENSÃO DA SEÇÃO CONFORME FABRICANTE. FECHAMENTO EM PERFIS DE ALUMINIO 30x30mm INSTALADOS NA HORIZONTAL. ACABAMENTO EM PINTURA ELETROSTÁTICA COR CINZA CLARO. ACIONAMENTO MANUAL.	215	170
P25	PORTÃO DE CORRER. 3 FOLHAS. QUADRO EM PERFIL METÁLICO, DIMENSÃO DA SEÇÃO CONFORME FABRICANTE. FECHAMENTO EM PERFIS DE ALUMINIO 30x30mm INSTALADOS NA HORIZONTAL. ACABAMENTO EM PINTURA ELETROSTÁTICA COR CINZA CLARO. ACIONAMENTO MANUAL.	280	650
P26	PORTA DE GIRO. 2 FOLHAS. PORTA DE FERRO COM VENEZIANA. DISTANCIA ENTRE PLACAS DE 8mm.	200	280
P27	PORTA DE GIRO. 2 FOLHAS. PORTA DE FERRO COM VENEZIANA. DISTANCIA ENTRE PLACAS DE 8mm.	170	100
PD01	PORTA DE GIRO DAS CABINES SANITÁRIAS 60cm. ACABAMENTO CONFORME PADRÃO DA DIVISÓRIA SANITÁRIA.	180	60
PD02	PORTA DE GIRO DAS CABINES SANITÁRIAS 80cm. ACABAMENTO CONFORME PADRÃO DA DIVISÓRIA SANITÁRIA.	180	80

QUADRO DE ACABAMENTOS PAREDE

CÓD.	DESCRIÇÃO
V01	PINTURA EM TINTA SUPER LAVÁVEL, SEMI ACETINADA, COR BRANCA. REF.: SHERWIN WILLIAMS, METALATEX, SEMI ACETINADA, COR BIANCO SERENO OU EQUIVALENTE. SITUAÇÃO DA ALVENARIA: REBOCO EXECUTADO. VERIFICAR CONDIÇÃO DO EMASSAMENTO E COMPLETAR ONDE FOR NECESSÁRIO.
V02	PINTURA EM TINTA SUPER LAVÁVEL, SEMI ACETINADA, COR BRANCA. REF.: SHERWIN WILLIAMS, METALATEX, SEMI ACETINADA, COR BIANCO SERENO OU EQUIVALENTE. SITUAÇÃO DA ALVENARIA: NO OSSO. EXECUTAR CHAPISCO, EMBOÇO, REBOCO E EMASSAMENTO.
V03	PINTURA EM TINTA SUPER LAVÁVEL, SEMI ACETINADA, COR BRANCA. REF.: SHERWIN WILLIAMS, METALATEX, SEMI ACETINADA, COR BIANCO SERENO OU EQUIVALENTE. APLICADA SOBRE DRYWALL.
V04	PORCELANATO CALACATA 52,7x105cm. REF.: BIANCOGRES OU EQUIVALENTE. SITUAÇÃO DA ALVENARIA: REBOCO EXECUTADO.
V05	CERÂMICA 10x20cm BRANCA. REF.: METRO WHITE 10x20cm, ELIANE OU EQUIVALENTE. SITUAÇÃO DA ALVENARIA: REBOCO EXECUTADO.
V06	PORCELANATO BRANCO 30X60cm. REF.: RIVERSTONE OFF WHITE MA 30X60cm, ELIANE OU EQUIVALENTE. SITUAÇÃO DA ALVENARIA: REBOCO EXECUTADO.
V07	PORCELANATO BRANCO 59x118,5 cm. REF.: ARTICO ALPE, 59X118,5 cm, ELIANE OU EQUIVALENTE. SITUAÇÃO DA ALVENARIA: REBOCO EXECUTADO.
V08	PORCELANATO BRANCO 59x118,5 cm. PREVER JUNTA DE 3 MM. REF.: ARTICO ALPE, 59X118,5 cm, ELIANE OU EQUIVALENTE. INSTALAÇÃO AÉREA, A SER FIXADO EM ESTRUTURA METÁLICA AUXILIAR.
V09	PASTILHA FACHADA. 5x5CM. FABRICANTE A DEFINIR. SITUAÇÃO DA ALVENARIA: REBOCO EXECUTADO.
V10	REVESTIMENTO 3D.BRANCO. REF.: HARU 70x35cm, PLAZZO OU EQUIVALENTE. SITUAÇÃO DA ALVENARIA: NO OSSO. EXECUTAR CHAPISCO, EMBOÇO.
V11	PASTILHAS 10x10 cm NAS TONALIDADES DE BRANCO E CINZA. FABRICANTE A DEFINIR. SITUAÇÃO DA ALVENARIA: NO OSSO. EXECUTAR CHAPISCO, EMBOÇO.
V12	REVESTIMENTO CERÂMICO 32x60cm. REF.: TRADIZIONALE BIANCOGRES OU EQUIVALENTE. SITUAÇÃO DA ALVENARIA: REBOCO EXECUTADO.
V13	REVESTIMENTO ACÚSTICO EM MADEIRA, COMPOSTO POR BANDEJAS DE MDF DE 18MM, COR CURUPIXÁ, REF.: NATURA ACUSTICO, HUNTER DOUGLAS OU EQUIVALENTE. SITUAÇÃO DA ALVENARIA: REBOCO EXECUTADO.
V14	REVESTIMENTO EM MADEIRA RANHURADA, COR CURUPIXÁ, L=622mm C=1750mm. REF.: LINHA NATURA, HUNTER DOUGLAS, OU EQUIVALENTE. SITUAÇÃO DA ALVENARIA: REBOCO EXECUTADO.
V15	CARPETE EM POLIPROPILENO, ESPESSURA 6MM. REF.: MODELO 430-SILVER, LINHA PRISMA, BEAULIEU OU EQUIVALENTE. SITUAÇÃO DA ALVENARIA: REBOCO EXECUTADO.
V16	FECHAMENTO EM ALUMÍNIO COMPOSTO (ACM). COR A DEFINIR.
V17	REVESTIMENTO NATURAL TIPO FULGET GR01, TONALIDADE CINZA CLARO HOMOGÊNEO E APLICAÇÃO DE JUNTAS DE DILATAÇÃO, INCLUSIVE NA FACE SUPERIOR DOS MUROS. SITUAÇÃO DA ALVENARIA: NO OSSO. EXECUTAR CHAPISCO, EMBOÇO.
V18	REVESTIMENTO NATURAL TIPO FULGET GR01, TONALIDADE CINZA CLARO HOMOGÊNEO E APLICAÇÃO DE JUNTAS DE DILATAÇÃO, INCLUSIVE NA FACE SUPERIOR DOS MUROS. SITUAÇÃO DA ALVENARIA: REBOCO EXECUTADO.
V19	PASTILHAS 10x10 cm NA TONALIDADE CINZA CLARO. FABRICANTE A DEFINIR. SITUAÇÃO DA ALVENARIA: NO OSSO. EXECUTAR CHAPISCO, EMBOÇO.
V20	PASTILHA AZUL, FABRICANTE A DEFINIR. SITUAÇÃO DA ALVENARIA: REBOCO EXECUTADO.
V21	GRANITO BRANCO FORTALEZA, ACABAMENTO POLIDO, ESPESSURA 15mm, INSTALADOS COM MEIA-ESQUADRIA. SITUAÇÃO DA ALVENARIA: REBOCO EXECUTADO.
V22	PORCELANATO CALACATA 52,7x105cm. REF.: BIANCOGRES OU EQUIVALENTE. SITUAÇÃO DA ALVENARIA: NO OSSO. EXECUTAR CHAPISCO, EMBOÇO.
V23	PORCELANATO BRANCO 30X60cm. REF.: RIVERSTONE OFF WHITE MA 30X60cm, ELIANE OU EQUIVALENTE. SITUAÇÃO DA ALVENARIA: NO OSSO. EXECUTAR CHAPISCO, EMBOÇO.
V24	PASTILHAS 10x10 cm NAS TONALIDADES DE BRANCO E CINZA. FABRICANTE A DEFINIR. SITUAÇÃO DA ALVENARIA: REBOCO EXECUTADO.
V25	REVESTIMENTO CERÂMICO 32x60cm. REF.: TRADIZIONALE BIANCOGRES OU EQUIVALENTE. SITUAÇÃO DA ALVENARIA: NO OSSO. EXECUTAR CHAPISCO, EMBOÇO.
V26	PASTILHA AZUL, FABRICANTE A DEFINIR. SITUAÇÃO DA ALVENARIA: NO OSSO. EXECUTAR CHAPISCO, EMBOÇO.
V27	PASTILHAS 10x10 cm NA TONALIDADE CINZA CLARO. FABRICANTE A DEFINIR. SITUAÇÃO DA ALVENARIA: REBOCO EXECUTADO.
V28	PORCELANATO BRANCO 59x118,5 cm. PREVER JUNTA DE 3 MM. REF.: ARTICO ALPE, 59X118,5 cm, ELIANE OU EQUIVALENTE. SITUAÇÃO DA ALVENARIA: REBOCO EXECUTADO.

NOTAS:
- EM CASO DE CONFLITO ENTRE COTAS E NÍVEIS, PREVALECE O DESENHO DE MENOR ESCALA.
- EM CASO DE CONFLITO ENTRE PROJETO E OBRA EXECUTADA, PREVALECE A OBRA EXECUTADA.
- OS QUANTITATIVOS APRESENTADOS NAS TABELAS DE QUANTIDADE SE REFEREM SOMENTE AOS ITENS A SEREM EXECUTADOS.
- OS QUANTITATIVOS APRESENTADOS NAS TABELAS DE QUANTIDADE NÃO LEVAM EM CONTA O INVENTÁRIO DE ITENS EXISTENTES.
- EM ELEMENTOS PARCIALMENTE EXECUTADOS, SUAS REFERÊNCIAS (COMO VÃOS, DIMENSÕES, EIXOS, MODOS DE INSTALAÇÃO, ETC.) PREVALECEM SOBRE O PROJETO, DEVENDO OS ELEMENTOS A SEREM EXECUTADOS DAREM CONTINUIDADE AOS ELEMENTOS EXISTENTES.
- SEMPRE SEGUIR A INDICAÇÃO DOS MANUAIS E DO FABRICANTE, NA EXECUÇÃO E INSTALAÇÃO DOS ITENS ESPECIFICADOS.
- NOS BANHEIROS, PREVALECEM OS VÃOS E PONTOS HIDRÁULICOS EXECUTADOS SOBRE O PROJETO.
- AS DIVISÓRIAS, PAREDES EM DRYWALL E PAREDES EM ALVENARIA, QUANDO PERPENDICULARES À FACHADA, DEVEM COINCIDIR COM OS MONTANTES DA ESQUADRIA EXECUTADA. NO ENCONTRO, DEVE SER PREVISTO FECHAMENTO A SER DEFINIDO EM OBRA.
- A POSIÇÃO E DIMENSÃO DOS ITENS CONSTRUÍDOS, EM ESPECIAL A ESTRUTURA METÁLICA, SÃO REFERENCIAIS, PREVALECENDO O EXECUTADO SOBRE O PROJETO.
- PARA PROJETO ESTRUTURAL E EXECUÇÃO DA ESCADA ENCLAUSURADA, CONFERIR AS MEDIDAS E CONDIÇÕES DO LOCAL, EM ESPECIAL A DISTÂNCIA PISO A PISO.
- OS ITENS DE ACESSIBILIDADE DEVEM ESTAR DE ACORDO COM A NBR 9050 / 2020

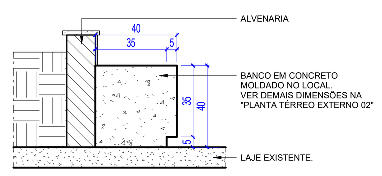

SEÇÃO TÍPICA DO BANCO EM CONCRETO

1 : 20

Administração regional / Protocolo

SETOR:	Setor de Industria e Abastecimento
ENDEREÇO:	Sia trecho 04 lotes 80-90-100-110
PROPRIETÁRIO:	Serviço Social do Comércio - SESC

AUTOR DO PROJETO E RESPONSÁVEIS TÉCNICOS:

Bernardo Guedes Pereira Araujo
CAU:A57428-7

Thiago Barbosa de Campos
CAU:A57427-9

Serviço Social do Comércio - SESC

Eficácia Projetos e Consultoria	PROJETO DE ARQUITETURA	Prancha:
	Uso: INSTITUCIONAL	EX - 41
	Conteúdo: PLANTA TÉRREO EXT.; PLANTA, ELEVAÇÕES E CORTES DO DEP. DE LIXO E G.L.P.	Escala: Indicada
Data:14/10/2022	Desenho: GERAL	Revisão: R00